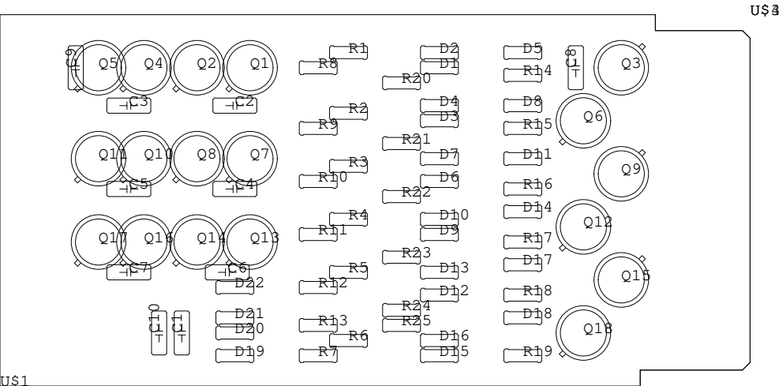
U$4
Q5
Q4
Q2
Q1
C3
C2
Q11
Q10
Q8
Q7
C5
C4
Q17
Q16
Q14
Q13
C7
C6
D22
D21
D20
D19
C10
C11
R1
R8
R2
R9
R3
R10
R4
R11
R5
R12
R13
R6
R7
D2
D1
R20
D4
D3
R21
D7
D6
R22
D10
D9
R23
D13
D12
R24
R25
D16
D15
D5
R14
D8
R15
D11
R16
D14
R17
D17
R18
D18
R19
C1
Q3
Q6
Q9
Q12
Q15
Q18
U$1